Набор мебели для спальни "Соренто" шкаф 4 дв

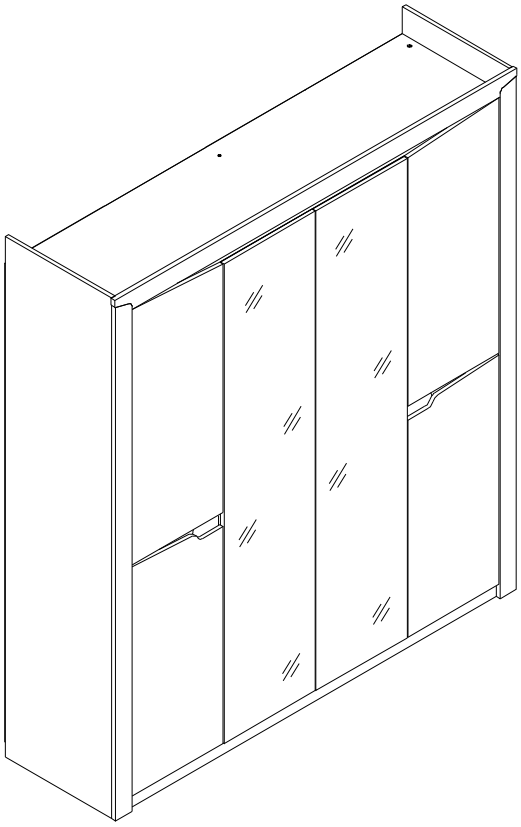

Брянск
2017 г.

30.10.2018

Ведомость листовых деталей

№ п/п	Наименование	Размер	Кол-во
1	Боковина	2200 x 520	2
2	Стенка	1994 x 520	1
3	Колпак	1922 x 520	1
4	Дно	1922 x 520	1
5	Полка жесткая	953 x 510	2
6	Щит жесткости	953 x 156	2
7	Цоколь	1922 x 60	2
8	Верхний щит боковой двери	446 x 1080	2
9	Нижний щит боковой двери	446 x 970	2
10	Дверь центральная	2026 x 446	2
11	Планка	1922 x 80	1
12	Стенка задняя (ХДФ)	2022 x 487	4
13	Планка боковая (МДФ)	2169 x 80	2
14	Планка верхняя (МДФ)	1962 x 80	1
15	Планка соеденительная (МДФ)	444 x 130	2
Δ	Полка съемная	953 x 510	3

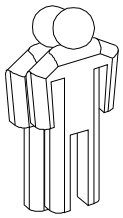

Инструмент (в комплект не входит)

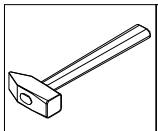
Молоток

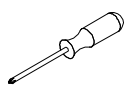
Отвёртка крестовая

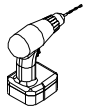
Дрель

Сверло ϕ 5 мм

1 2 3 - номер фурнитуры для данного шага

③ - номер детали по ведомости

1 - обозначение последовательности действий

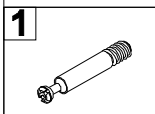
1 Шток эксцентрика 24 шт

2 Эксцентрик 32 шт

3 Шуруп 3х16 125 шт

4 Шуруп 4х13 36 шт

5 Саморез с прессшайбой 4,2х32 16 шт

6 Шкант 18 шт

7 Евровинт Евровинт (с потайной головкой) 32 шт.

8 Конфирмат 16 шт

9 Опора накладная 10 шт

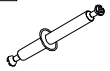
10 Шток 2-стороннего эксцентрика 4 шт

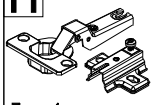
11 Петля 4-х шарнирная полунакладная 8 шт

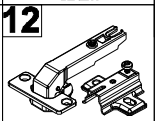
12 Петля 4-х шарнирная 180° 8 шт

13 Скрепка-крабик 11 шт

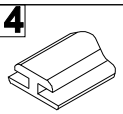
14 Профиль соеденительный 2 шт

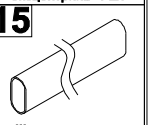
15 Штанга стальная овальная 945мм- 2 шт

16 Штангодержатель 4 шт

17 Ключ конфирматный 1 шт

18 Заглушка на конфирмат (сонома) 12 шт

1Δ Винт для Flipper 12 шт

2Δ Полкодержатель Flipper 12 шт

Δ - Полки с крепежом в стандартную комплектацию не входят и приобретаются дополнительно если необходимо изменить внутреннее заполнение шкафа.

Сборку изделия производить на ровном полу, застеленным материалом, предотвращающем порчу деталей, и согласно данной инструкции.
Перед сборкой изделия необходимо внимательно ознакомиться с инструкцией, проверить в соответствии с настоящей инструкцией количество деталей и фурнитуры, определить положение деталей в изделии по схеме сборки.
Детали необходимо закреплять прочно, не допуская их качания. При сборке следует избегать неосторожных ударов и излишних усилий.
Настоятельно рекомедуем доверить сборку изделия профессиональным сборщикам мебели.

После сборки изделия закрыть видимые шляпки конфирматов заглушками для конфирмата.

Сохранность и долговечность мебели зависят от эксплуатации и ухода за ней.

1. Не рекомендуется:

- устанавливать изделия вблизи отопительных приборов;
- содержать изделия в сырых не отапливаемых помещениях;
- ставить на поверхности полок, горизонтальных щитов горячие предметы;
- оставлять без надобности двери открытыми, ящики выдвинутыми.

2. Необходимо:

- лицевые поверхности беречь от механических повреждений, т.к. их ремонт в домашних условиях почти невозможен;
- предохранять изделия от попадания на них кислот, щелочей, различных растворителей; облитое место следует немедленно вытереть сухой мягкой тканью;

протирать изделия мягкой, сухой тканью; при этом допускается использование только специальных составов для ухода за мебелью.

Внимание!

В связи с постоянным совершенствованием и модернизацией продукции предприятие оставляет за собой право вносить изменения в конструкцию без предварительного оповещения.

За механические повреждения, возникшие при транспортировке, сборке и хранении предприятие-изготовитель ответственности не несет.
В случае обнаружения производственных дефектов или недостачи элементов следует обращаться по месту приобретения мебели.

С вопросами обращаться по адресу 241902, Россия, г. Брянск, пгт. Белые Берега, ул. 1 мая, д. 30
тел./факс (4832) 78-88-90, e-mail: mebel@mebelgrad.com, WWW.mebelgrad.com.

A **2**

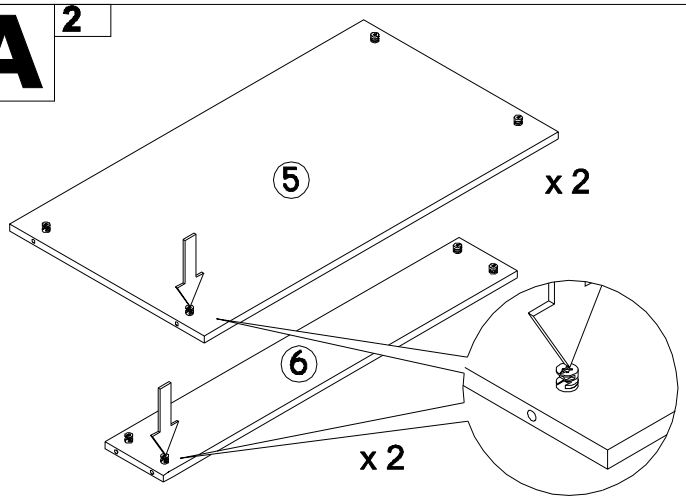

Б

2 | 3 | 6 | 9

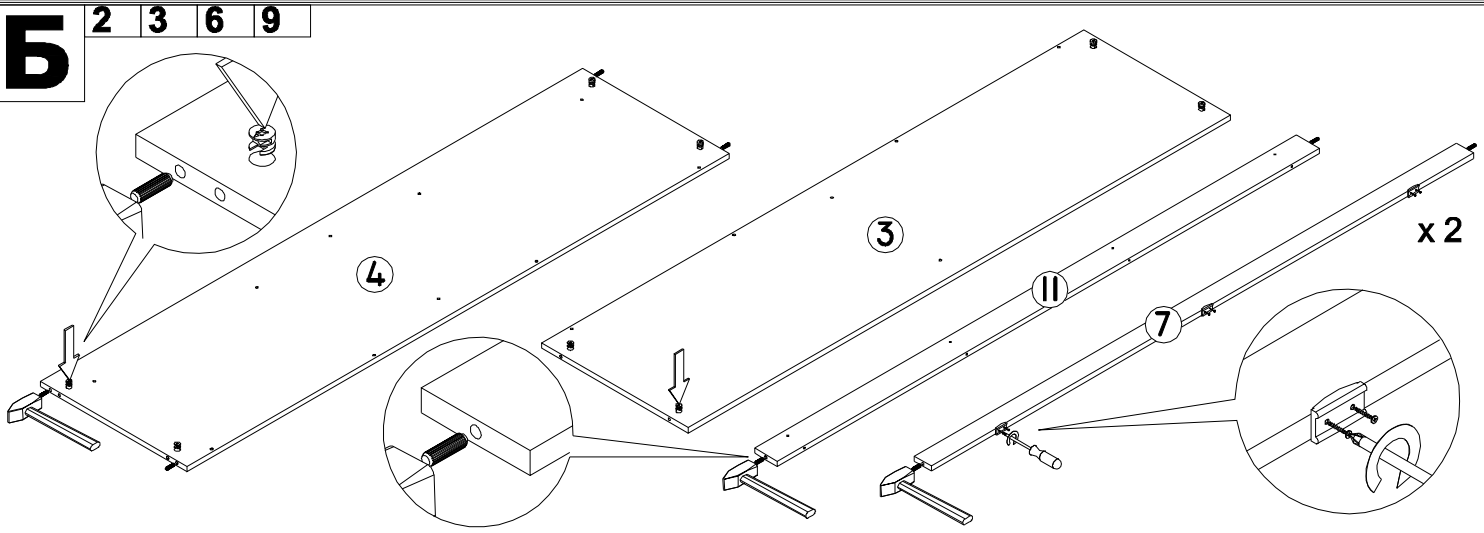

В

1 | 2 | 3 | 4 | 6 | 9 | 16

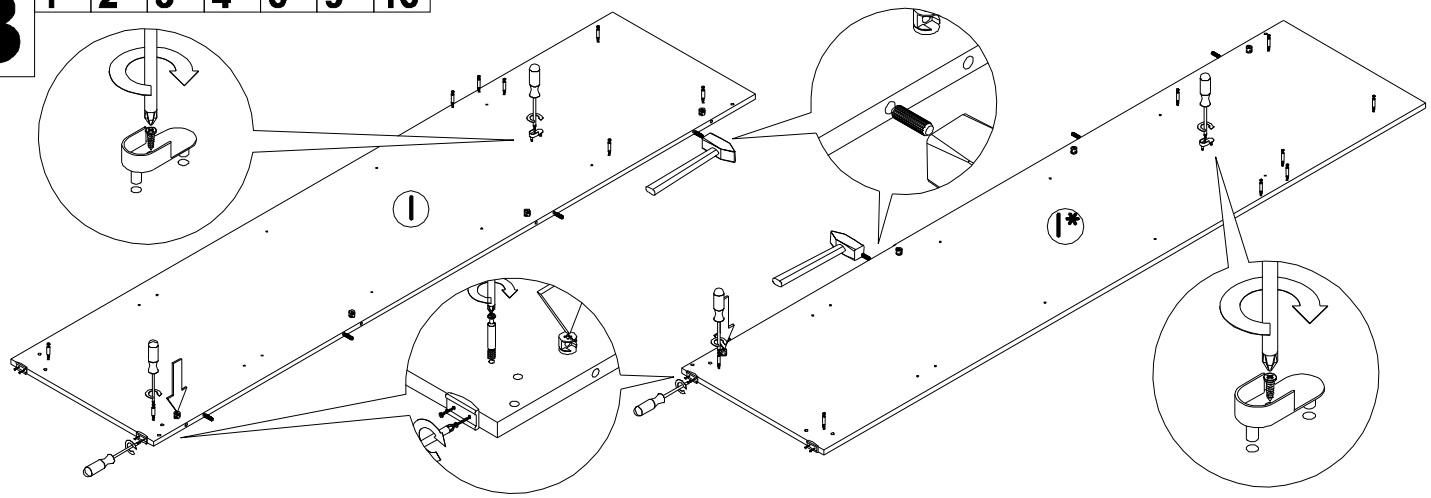

Г

4 | 7 | 10 | 11 | 16

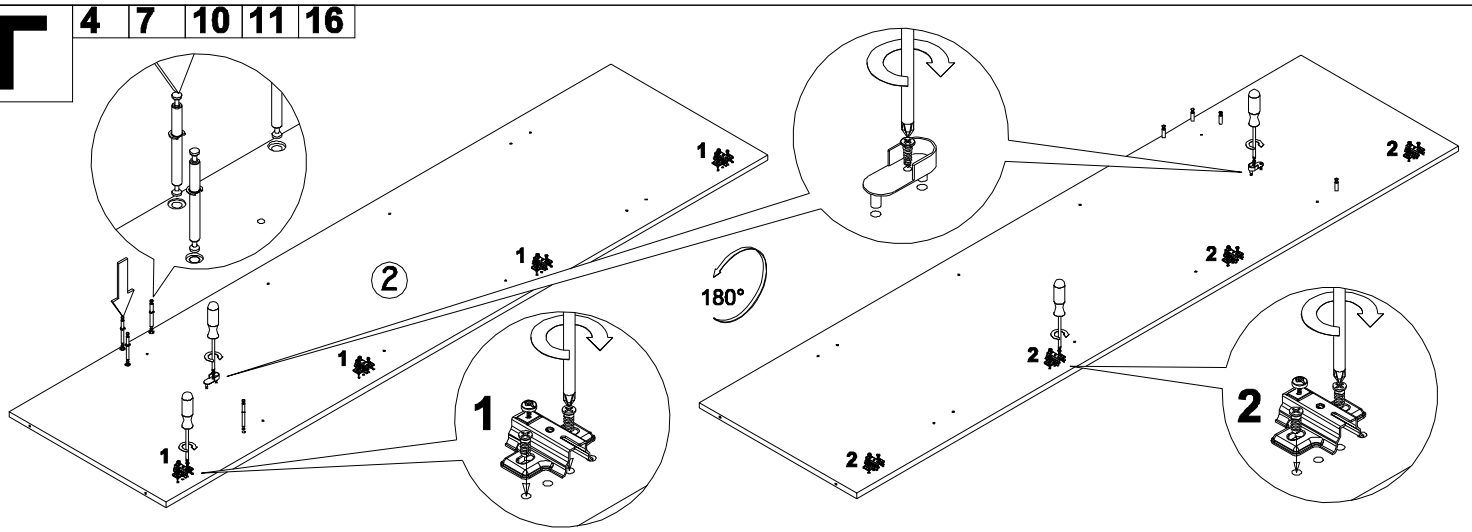

Д

4 | 11

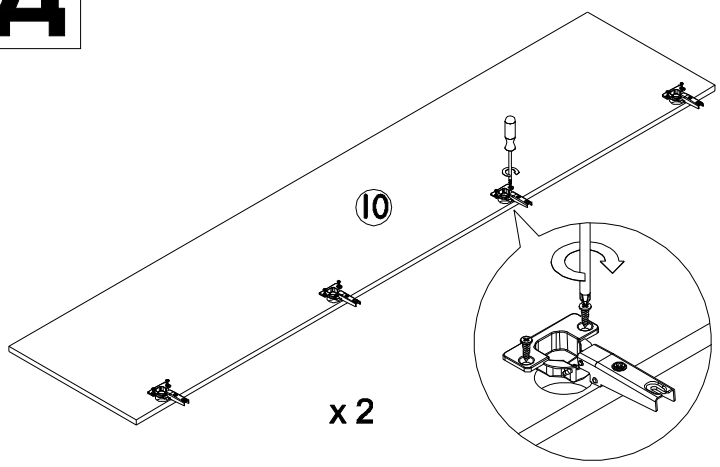

Е

1 | 7 | 12

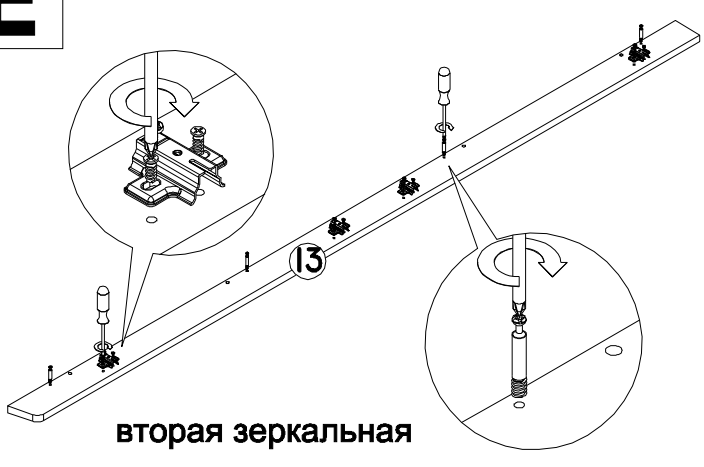

Ж

4 5 12

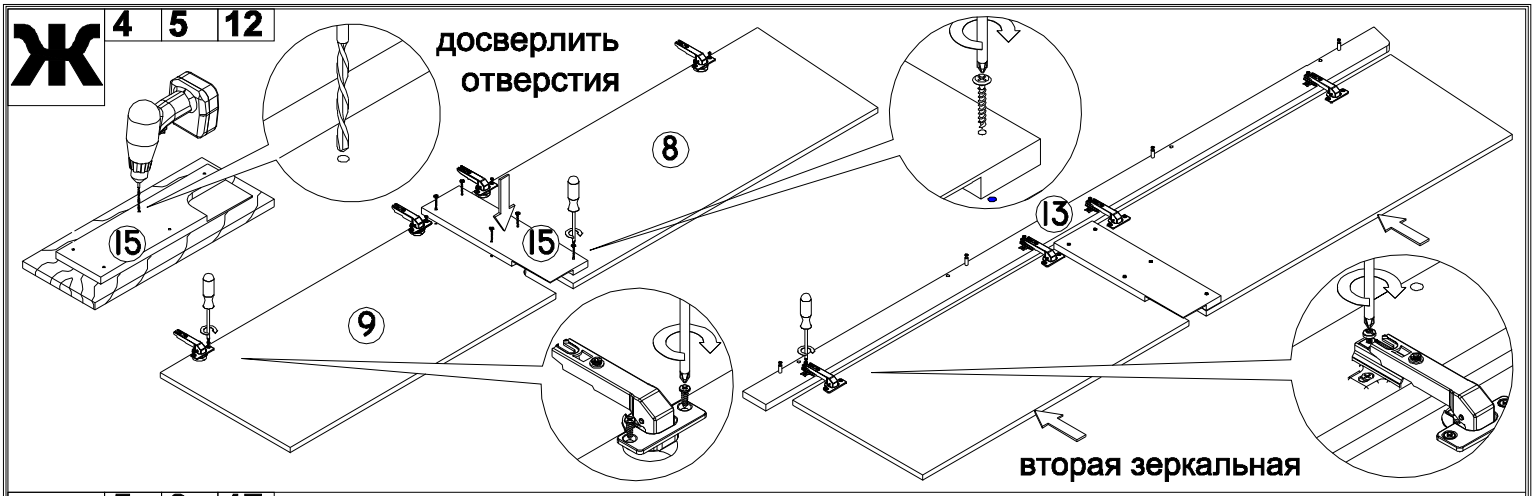

З

5 8 17

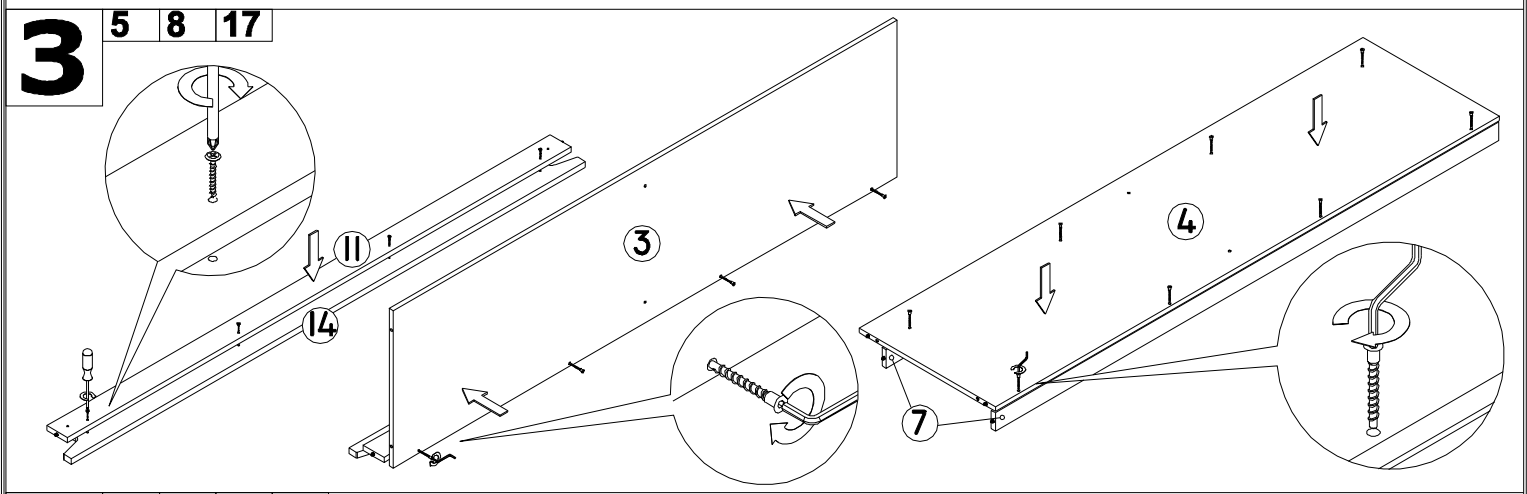

И

2 8 10 17

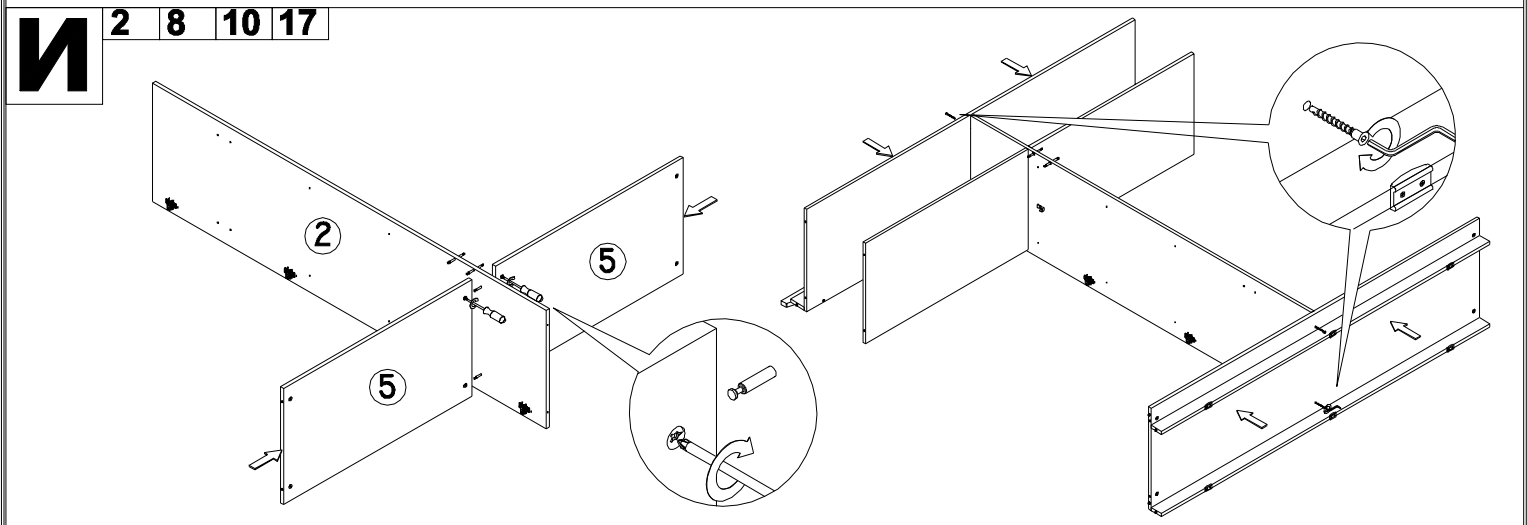

К

1 2 3 6 10 13

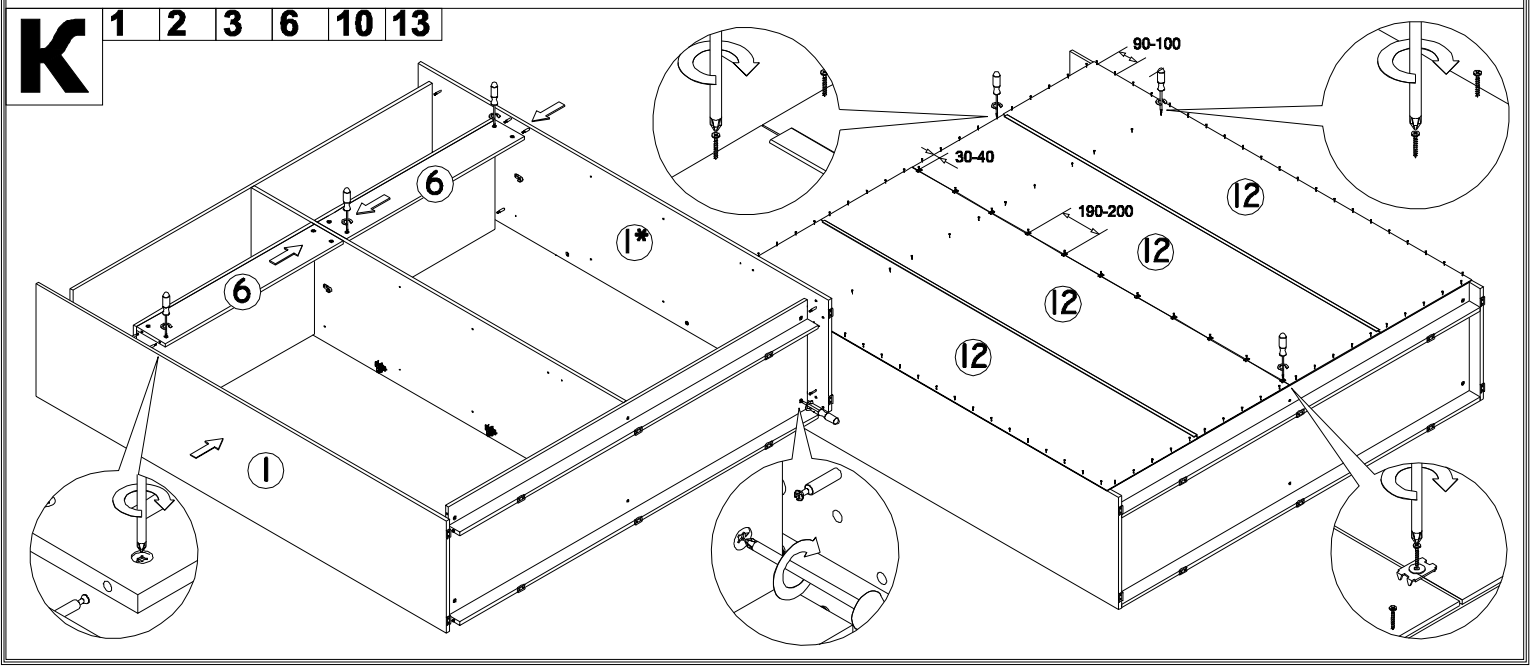

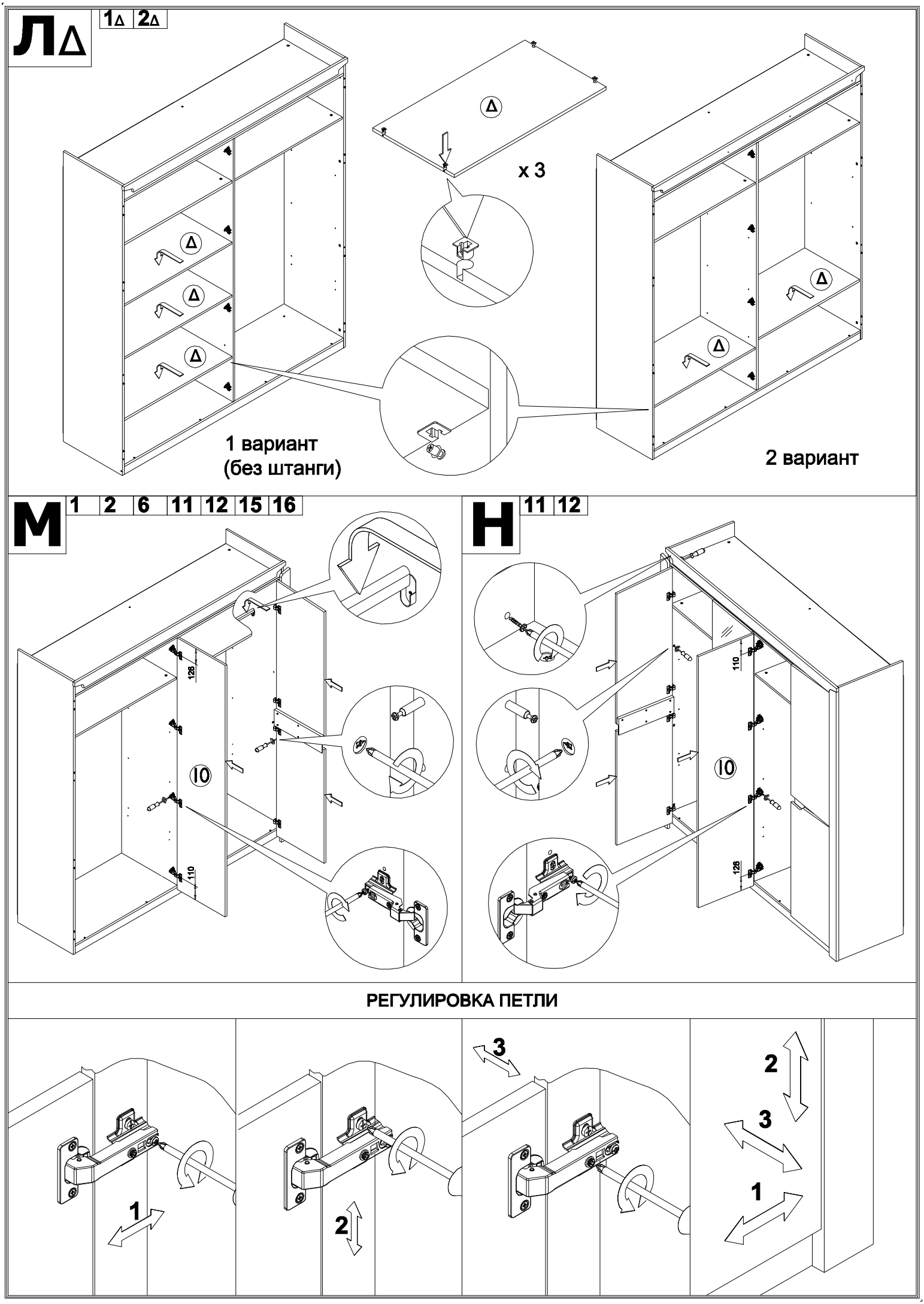
Л
1 2
x 3
1 вариант
(без штанги)
2 вариант
М
1 2 6 11 12 15 16
128
110
Н
11 12
110
128
РЕГУЛИРОВКА ПЕТЛИ
1
2
3
2
3
1